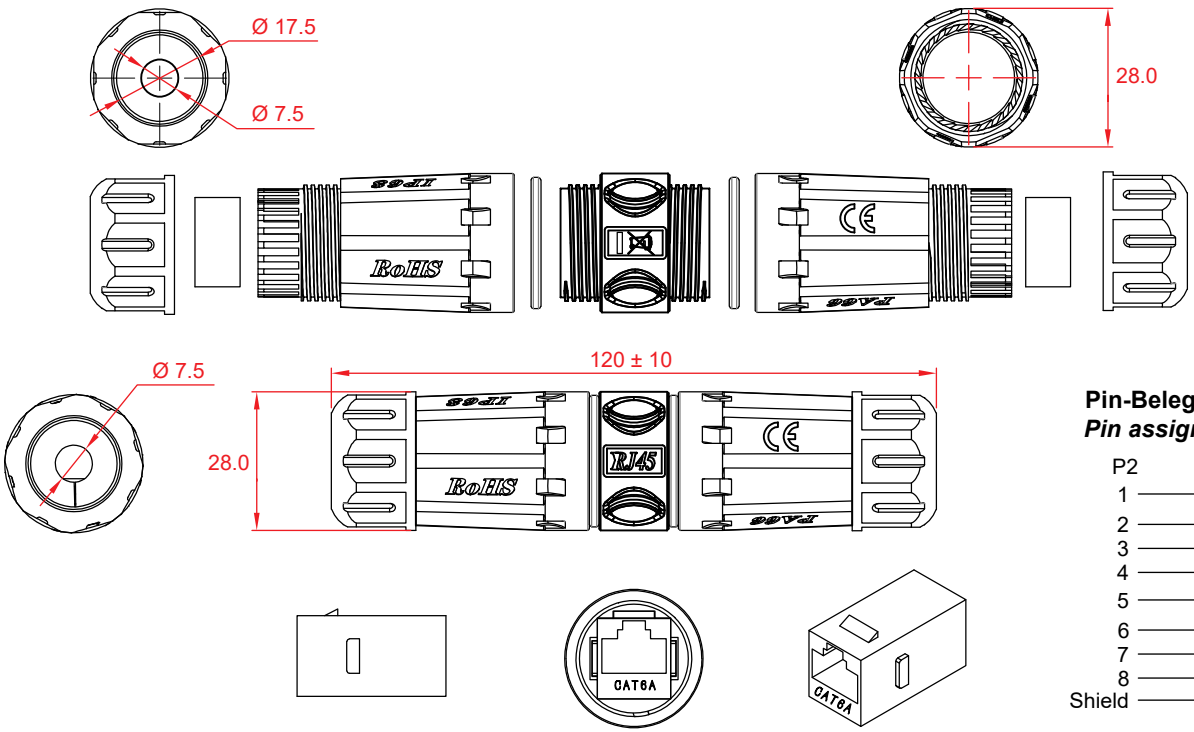

Pin-Belegung /
Pin assignment

P2	P1
1	1
2	2
3	3
4	4
5	5
6	6
7	7
8	8
Shield	Shield



Outdoor (IP68) RJ45 Patchkabelkupplung/ Netzwerkkabel Verbinder, CAT 6A

- IP68 staub- und wasserdichte Kabelverschraubung
- für Außen-/Industrieanwendungen
- 2x geschirmte RJ45 Buchse, Belegung: 1:1
- für Kabeldurchmesser ca. 4-8 mm
- unterstützt PoE+ Anwendungen (IEEE 802.3at)

Anschlüsse:	2x RJ45-Buchse (8P8C)
Schirmungsklasse:	STP
Spezifikation:	CAT 6A
Schutzart:	IP68
Max. Bandbreite:	500 MHz
Betriebstemperatur:	0°C ~ 70°C
Material:	Nylon PA66, PVC 80P (blau)
Maße O-Ring:	22 x 17 x 2,5 mm
Gewicht:	49 g

CAT 6A Outdoor (IP68) RJ45 patch cable coupler

- *IP68 dustproof and waterproof cable gland*
- *for outdoor/industrial applications*
- *protects the connection from dirt and moisture*
- *2x shielded RJ45 port, assignment: 1:1*
- *suitable for PoE+ according to IEEE 802.3at*

Connections:	*2x RJ45 female (8P8C)*
Shielding class:	*STP*
Specification:	*CAT 6A*
Protection class:	*IP68*
Max. bandwidth:	*500 MHz*
Operating temperature:	*0°C ~ 70°C*
Material:	*Nylon PA66, PVC 80P (blue)*
Dimensions O-ring:	*22 x 17 x 2.5 mm*
Weight:	*49 g*

Änderungen			Datum	Name
Datum	Name	gez.:	02.02.2022	aw
		gepr.:	02.02.2022	aw
		Norm:		
		Änderungen vorbehalten / *Subject to change*		

Bezeichnung
NET INLINE COUPLER CAT 6A
STP, 2xRJ45 OUTDOOR IP68

Zeichnungs-Nr.:

Blatt
1/1
von