Rev	Modification Content	Date	Validate
A	the First Edition	2014-02-10	CYK

ROHS

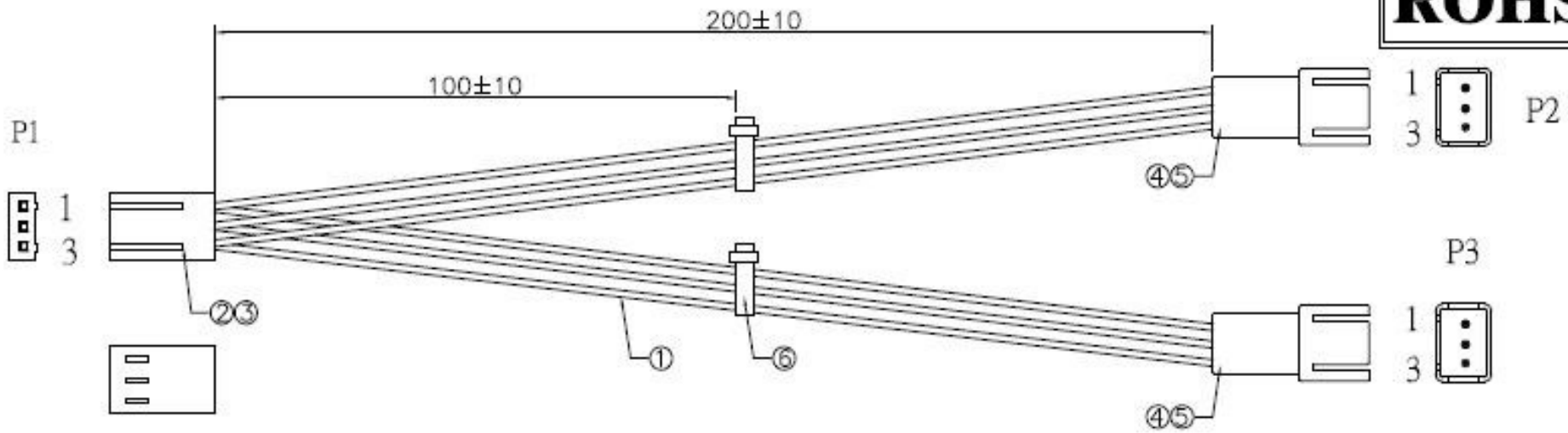

Packing:

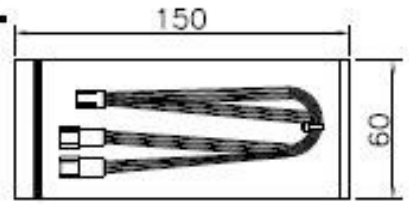

1.單條用拉鍊帶包裝

BUY ON
www.cablematic.com

Pin Assignment:

P2		P1		P3
1	黑	1	黑	1
2	棕	2	棕	2
3	红	3	红	3

NO.	P/N	DESCRIPTION	QTY
6	束线带	透明束线带	2 pcs
5	端子	公端子	6 pcs
4	HSG	母HSG 3P 白色	2 pcs
3	端子	母端子	3 pcs
2	HSG	公HSG 3P 白色	1 pcs
1	线材	UL1007 26AWG 黑/棕/红电子线	6pcs

Item	FAN Y CABLE HSG 3P M/3P F*2 20CM			
P/N	CA39			
Drawn By	CYK	Customer NO.	NO	N
Audited By			Unit : mm	
Date	2014-02-10		Rev. : A	