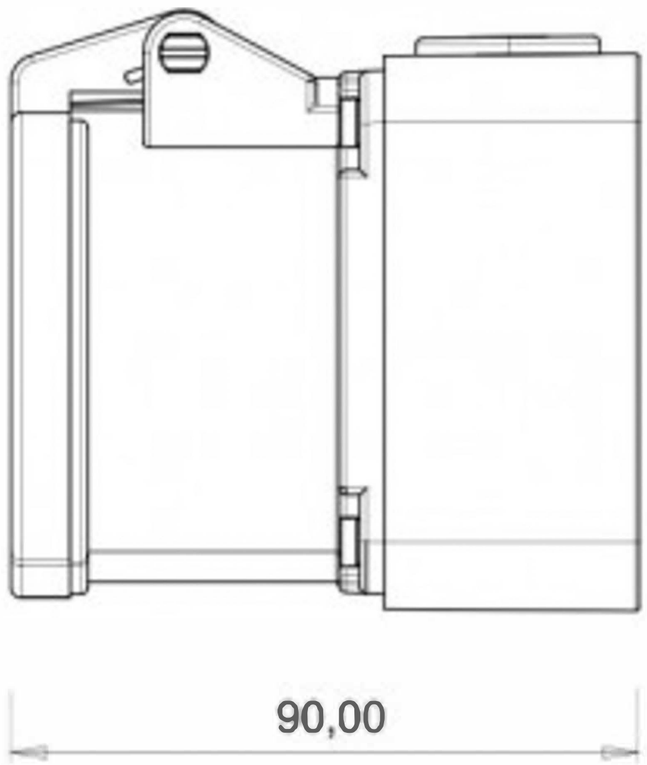
90,00

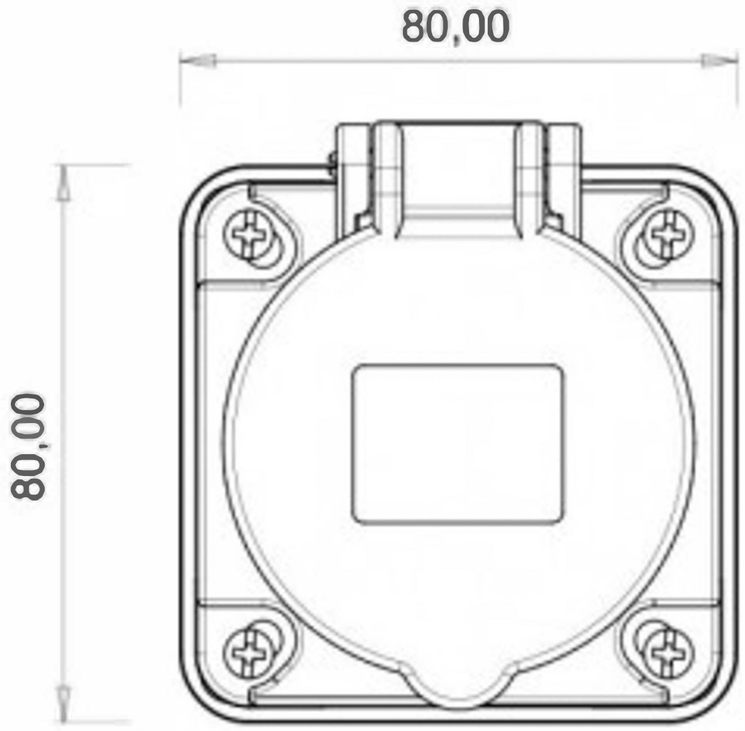
80,00
80,00

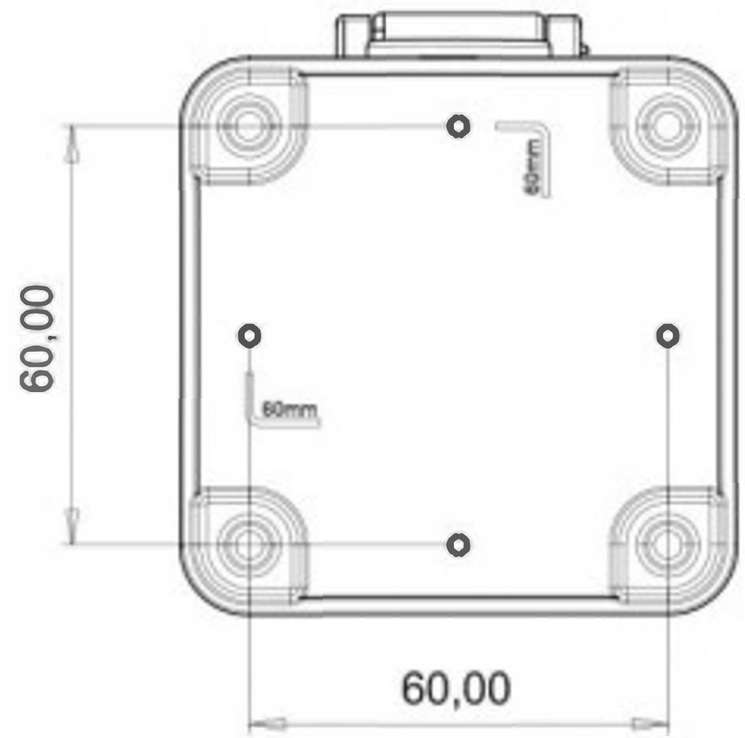
60,00
60mm
60,00