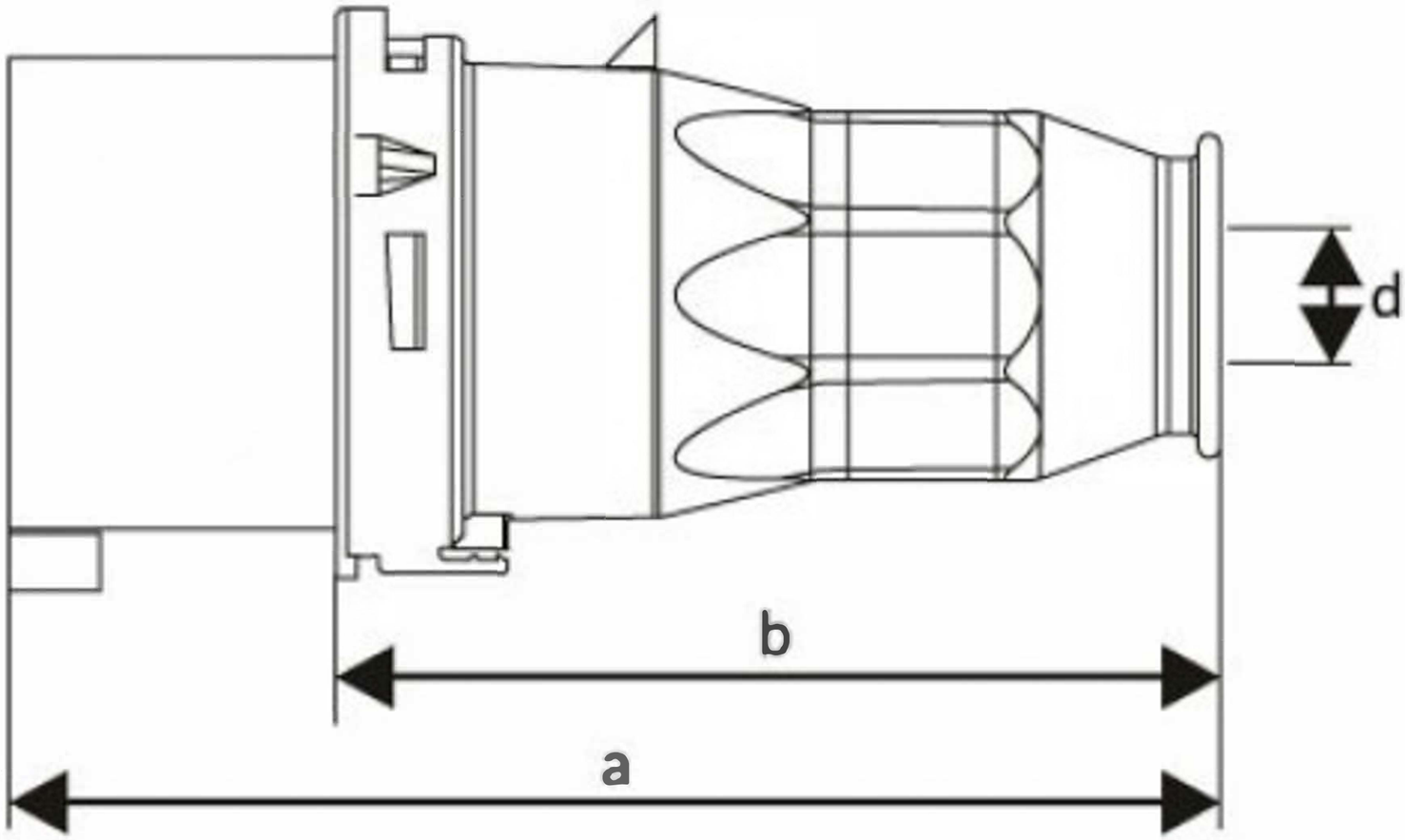

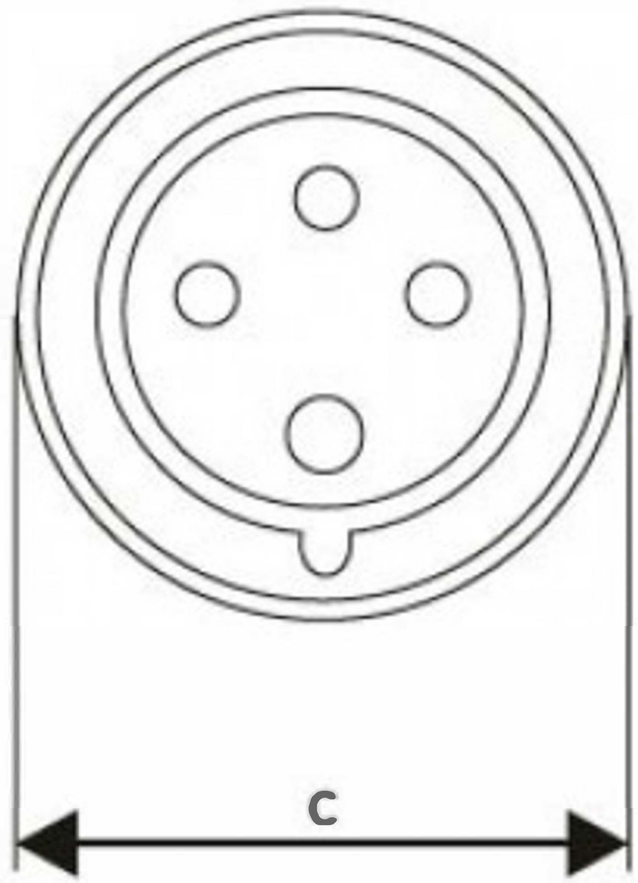

Ölçüler / Dimensions (mm)			
a	162	e	
b	117	f	
c	78	g	
dø	10-20	h	