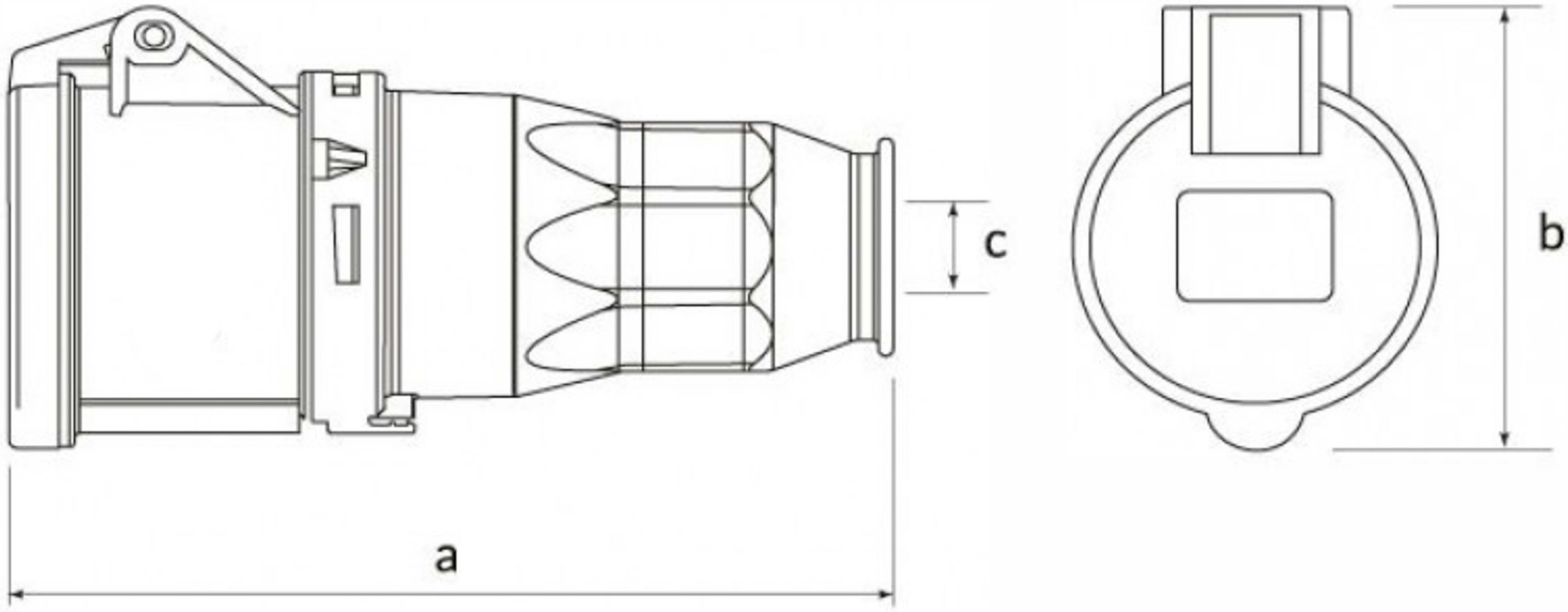

Ölçüler / Dimensions (mm)			
a	174	e	
b	97	f	
cø	10-20	g	
d		h	