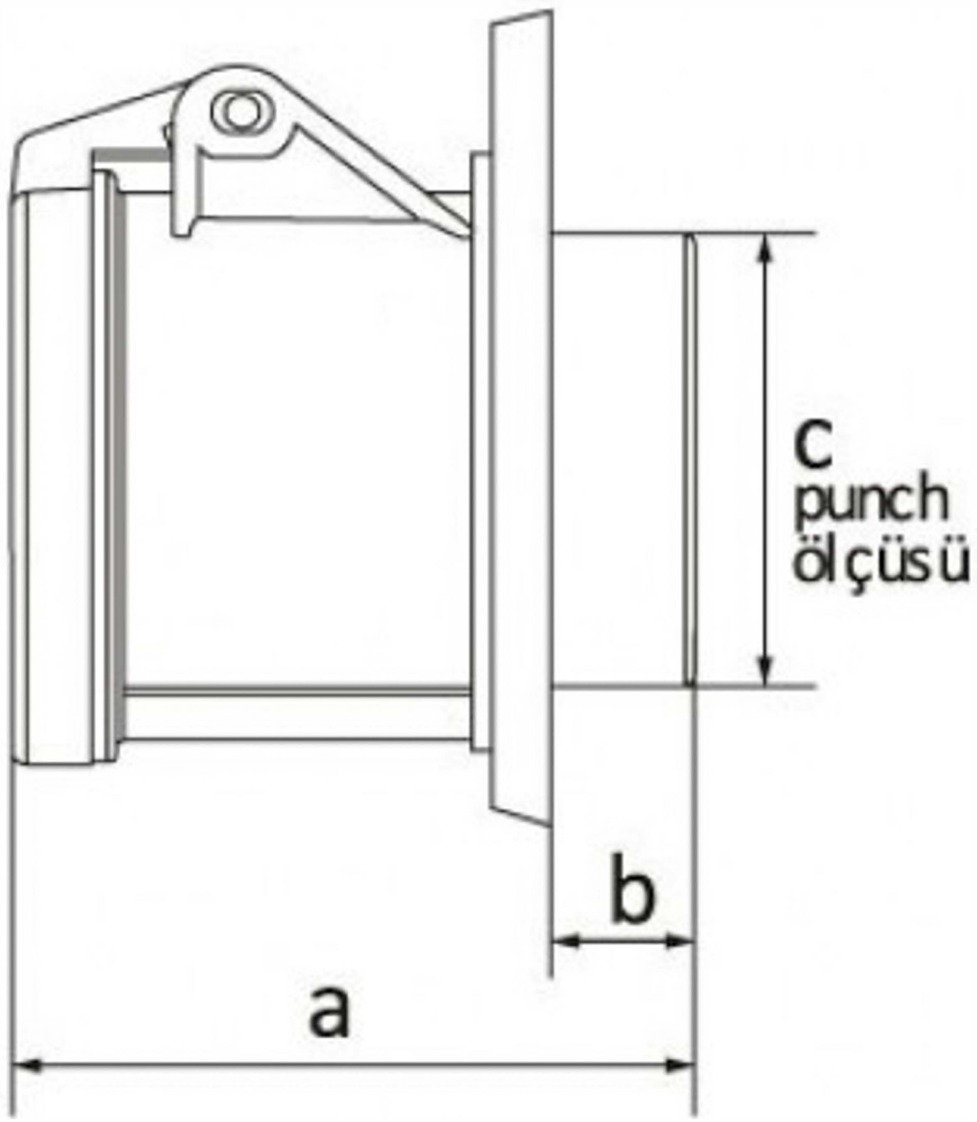

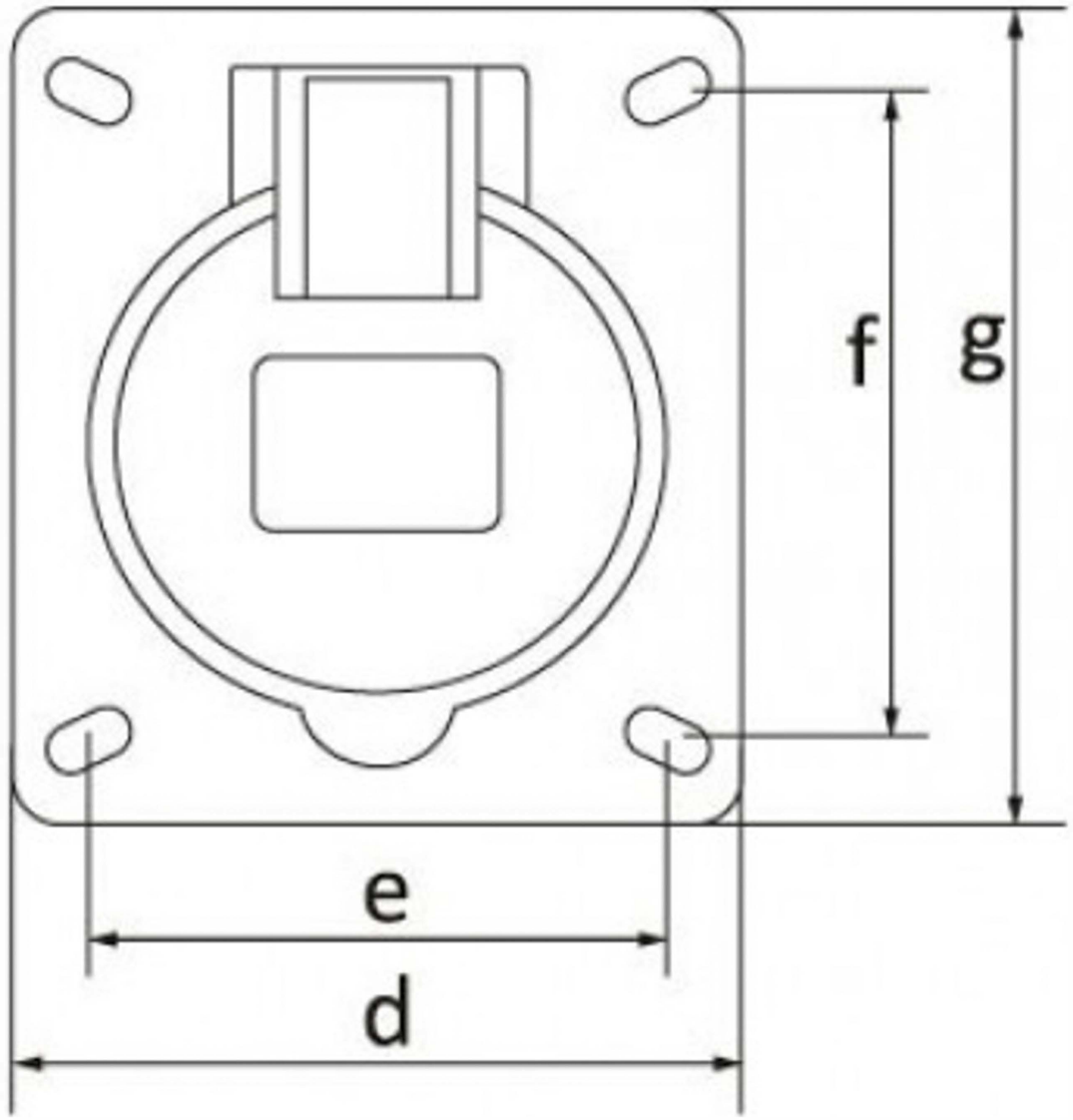

Ölçüler / Dimensions (mm)			
a	75	e	58
b	17	f	58
cø	55	g	75
d	75	h	